www.amyeco.mx

Sigue nos

Amyeco-Andamios maquinaria y equipo para construcción

HYPERMAQ

AMYECO

Andamios, Maquinaria y Equipo para Construcción

"Construyendo Emociones a la Altura de su Confianza"

Silleta multifuncional modelo SU de 7.5 cm para varilla hasta el num 12

Maquinaria ligera AMYECO Concreto

ACCESORIOS PARA CIMBRA

Maquinaria ligera AMYECO Concreto

Ficha técnica

SILLETA SU

Accesorio para cimbra

AMYECO

Modelo: SU75

SOLUCIONES-AMYECO EN EQUIPOS DE CONSTRUCCIÓN

Silleta Plástica Multifuncional Serie SU75

Principales Características
Fabricadas 100% polipropileno post industrial
Fabricados bajo proceso de inyección de plástico.
100 % impermeable e inerte, no reacciona con el concreto y evita fisuras.
Funcionamiento óptimo bajo temperaturas extremas(-5 a 55 °C)
Fabricadas según norma ACI 318 s-05, cap 7.
Carga máxima 250 kg/cm2

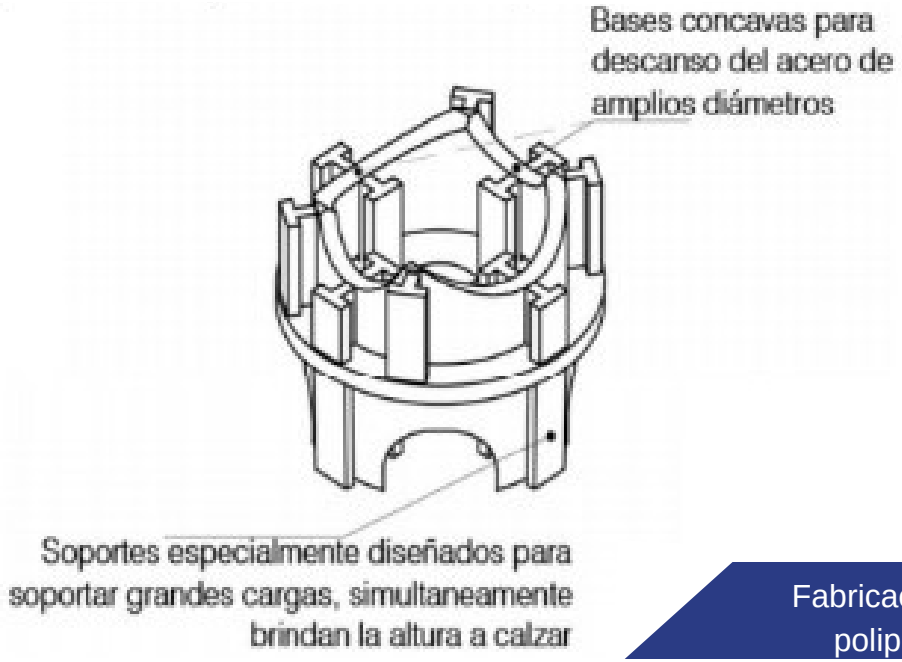

Todas las especificaciones están sujetas a cambio sin previo aviso

Fabricacion 100% polipropileno

100% Impermeable e inerte

DISEÑADO EN ESTANDARES DE CALIDAD