www.amyeco.mx

Sigue nos

Amyeco-Andamios maquinaria y equipo para construccion

HYPERMAQ

AMYECO

Andamios, Maquinaria y Equipo para Construcción

"Construyendo Emociones a la Altura de su Confianza"

PLATAFORMA DE TRIPLAY DE 0.45 x 2.20 HYPERMAQ PH-220

Maquinaria ligera Concreto

ANDAMIAJE HYPERMAQ

PLATAFORMA DE TRABAJO

ANDAMIAJE HYPERMAQ

AMYECO

Ficha técnica

Modelo: PH-220

SOLUCIONES-AMYECO EN EQUIPOS DE CONSTRUCCIÓN

La plataforma telescópica para andamio HYPERMAQ™ está disponible en 0.45 x 2.20 metros.

La Plataforma está fabricado de una pared de aluminio para uso rudo que previene que se doble o deforme. La superficie anti-derrapante con la que cuenta previene resbalones.

Se guarda y transporta fácilmente por su tamaño. La plataforma telescópica es segura para realizar trabajos pesados por su capacidad de carga de 109 Kg.

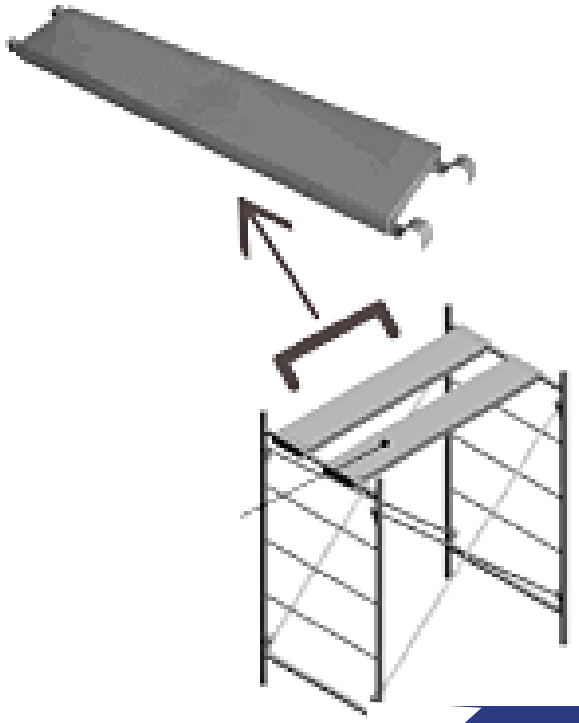

Todas las especificaciones están sujetas a cambio sin previo aviso

FACIL DE OPERAR

IDEAL PARA CUALQUIER REMODELACION

DISEÑADO EN ESTANDARES DE CALIDAD